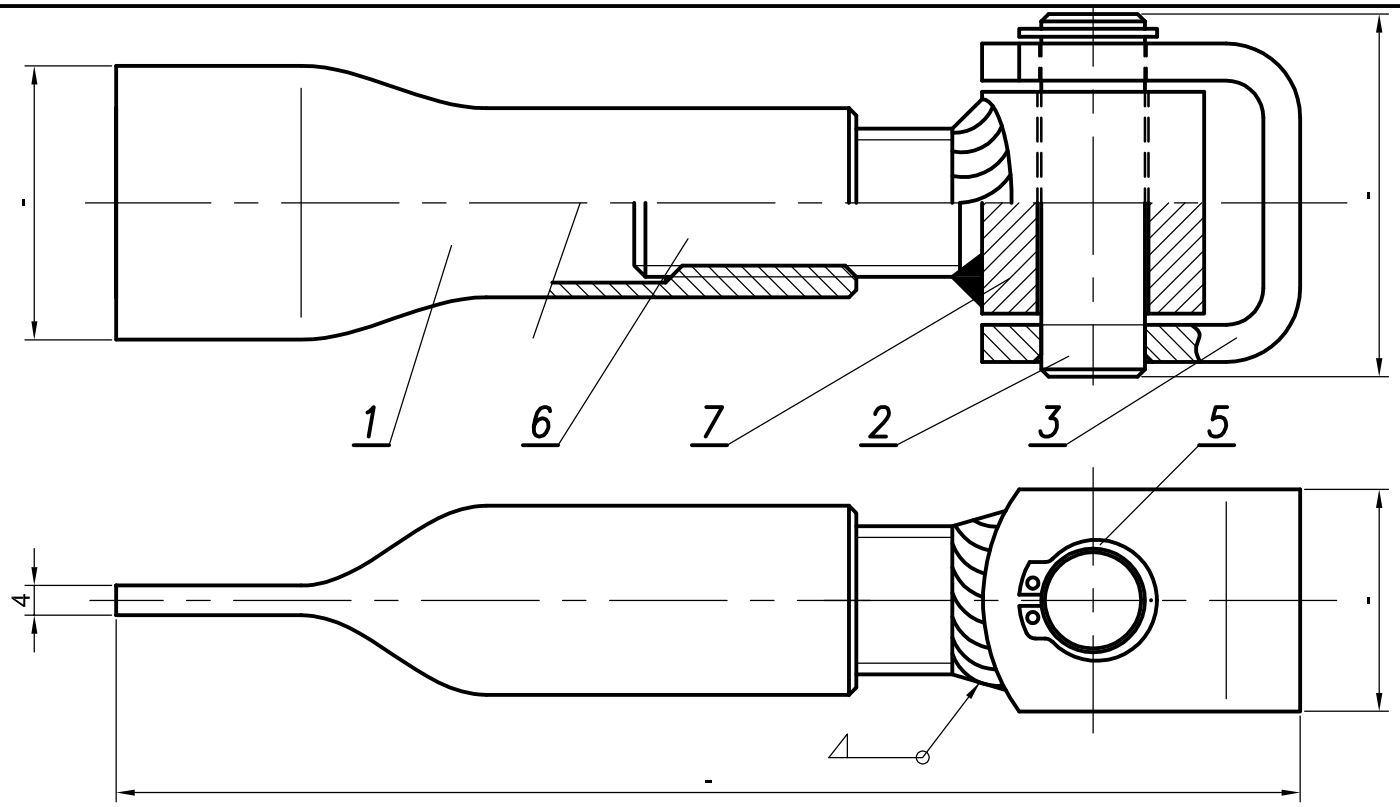

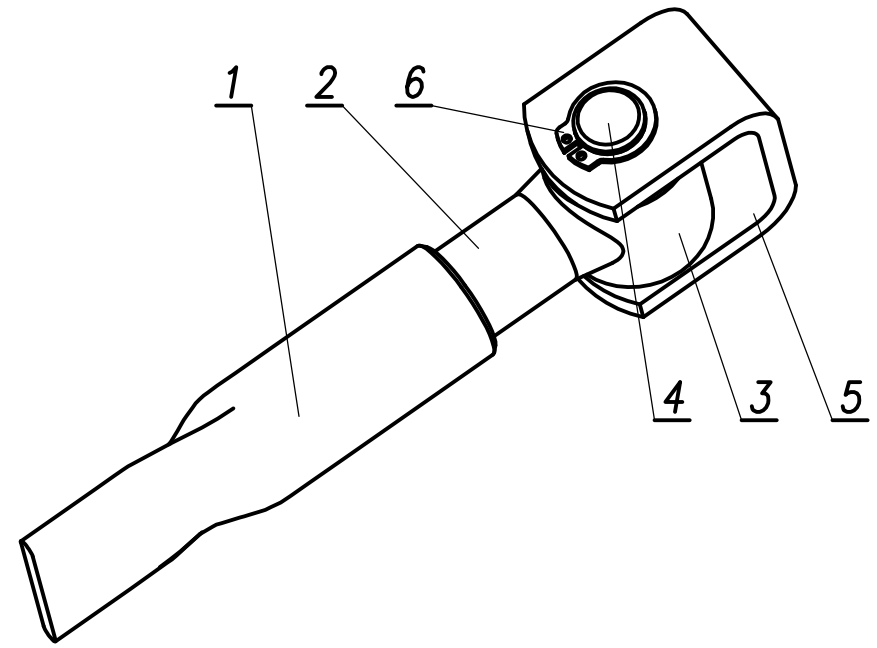

1

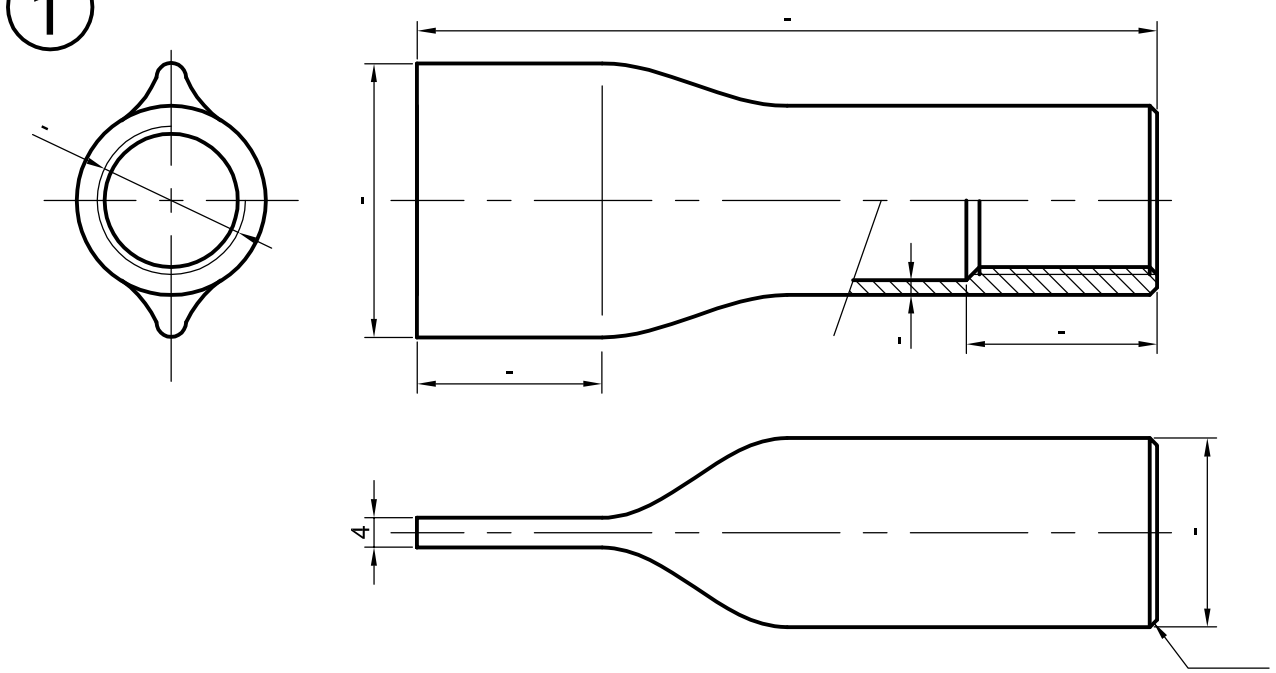

2

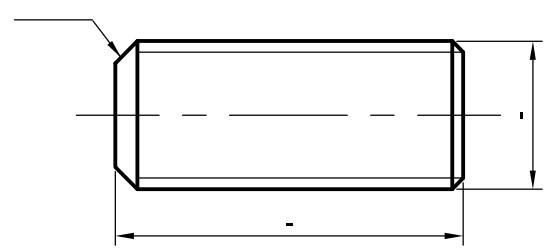

4

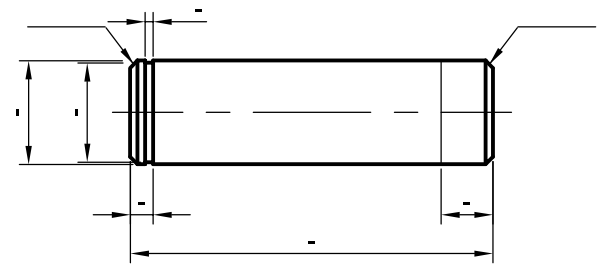

3

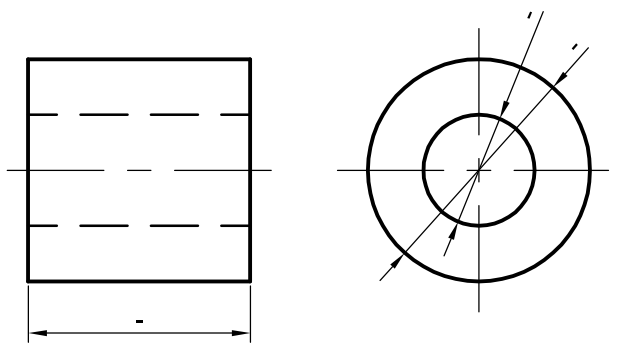

4

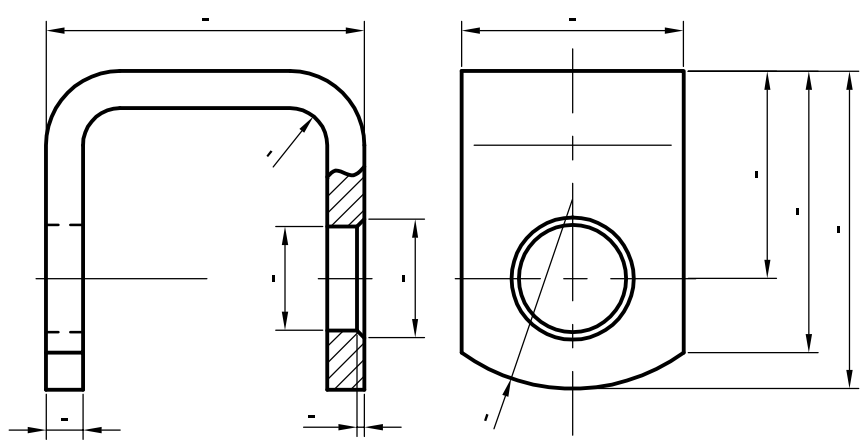

Nr.	Nazwa	Nr rys.	Materiał	Ilość	Waga	Uwagi

	nazwisko	data	podpis
Projektował			
Kreślił			
Sprawdził			

Al. Parku Krajobrazowego 109
Lężyce, 84–207 Koleczkowo
tel. 058 665 82 22
fax. 058 665 81 20
www.dmxsystem.com

Nazwa przedmiotu

ZAWIAS REGULOWANY DO MURU

skala	rozm. rys.	numer rysunku	nr.ark/ark
1:1	A3	ZRM 20	1/1